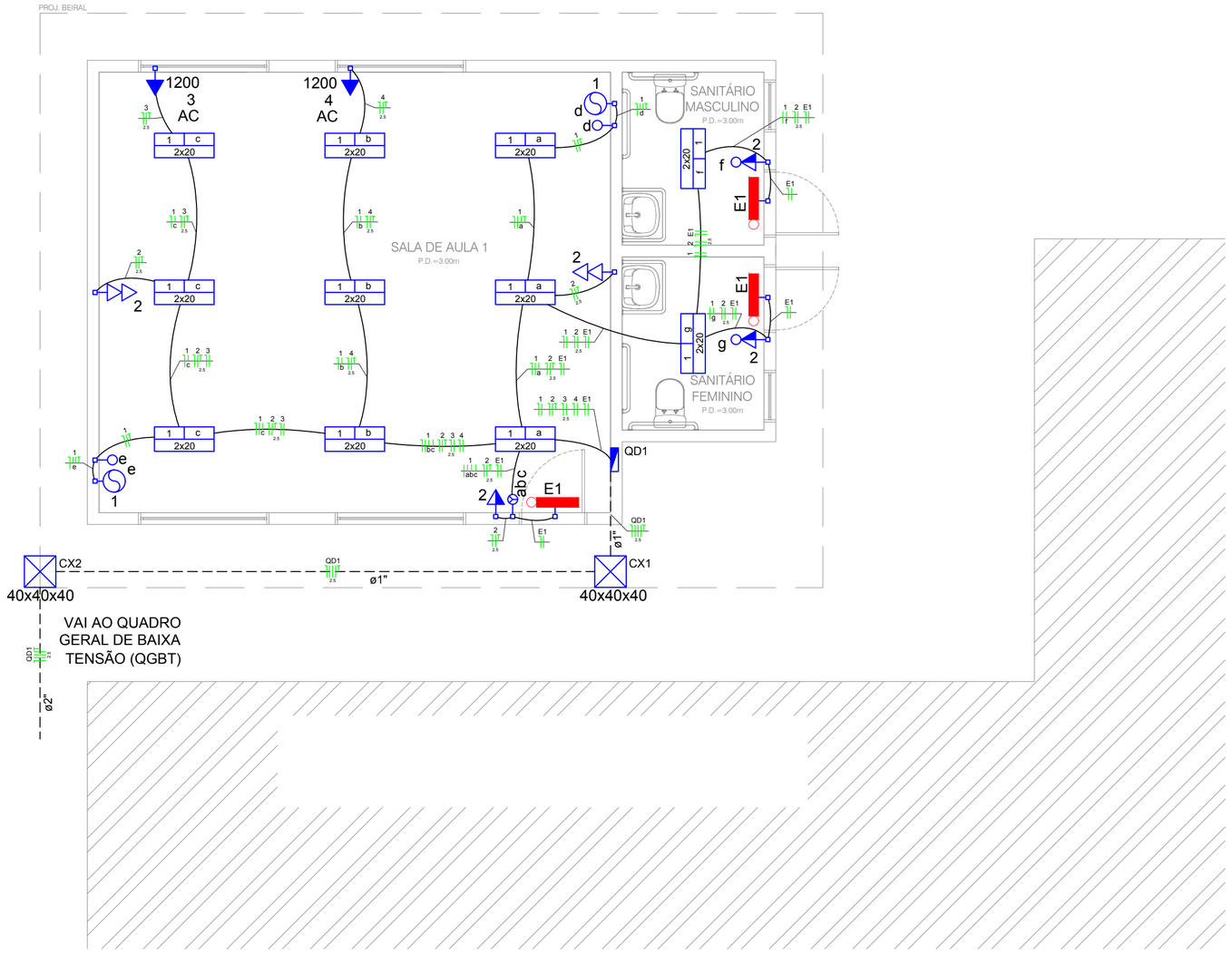

NOTAS:

1) A ESCOLA POSSUI PADRÃO DE FORNECIMENTO MONOFÁSICO. DEVERÁ SER PROVIDENCIADA A ADEQUAÇÃO DO PADRÃO DE ENTRADA DE ENERGIA PARA O TIPO TRIFÁSICO (CONFORME GED 13) E SOLICITADO À CONCESSIONÁRIA A TROCA DO PADRÃO DE FORNECIMENTO. ESTA ALTERAÇÃO DEVERÁ SER PROVIDENCIADA ANTES DO INÍCIO DAS NOVAS INSTALAÇÕES ELÉTRICAS.

2) DEVERÁ SER PROVIDENCIADA A ADEQUAÇÃO DAS INSTALAÇÕES DO PRÉDIO EXISTENTE.

3) AS BITOLAS DOS ELETRODUTOS, QUANDO NÃO ESPECIFICADAS AO LADO DOS MESMOS, DEVEM SER DE 3/4".

Legenda

AC 3 1200	AC 12.000 BTUs - Tomada hexagonal (NBR 14136) - 2P+T 20 A a 2,20m do piso
E1	Bloco autônomo emergência na parede a 2,20m do piso
40x40x40	Caixa de passagem enterrada c/ tampa de concreto - dimensões internas 40x40x40 cm
2 f 600	Interruptor 1 tecla simples & 1 tomada 600 W - 1,10m do piso
d VP	Interruptor p/ ventilador de parede - Placa 2"x4" a 1,10m do piso
a a a	Interruptor simples 3 teclas - 1,10m do piso
1 c 2x20	Luminária p/ lâmp. LED tubular - sobrepor
	Quadro de distribuição - embutir a 1,50m do piso
2	Tomada hexagonal (NBR 14136) - 2P+T 10 A a 1,10m do piso
2PT 2	Tomada hexagonal dupla (NBR 14136) - 2P+T 10 A a 0,30m do piso
d 200 1 VPS	Ventilador na parede
————	Eletroduto embutido na laje ou alvenaria
— — — — —	Eletroduto embutido no piso ou enterrado no solo

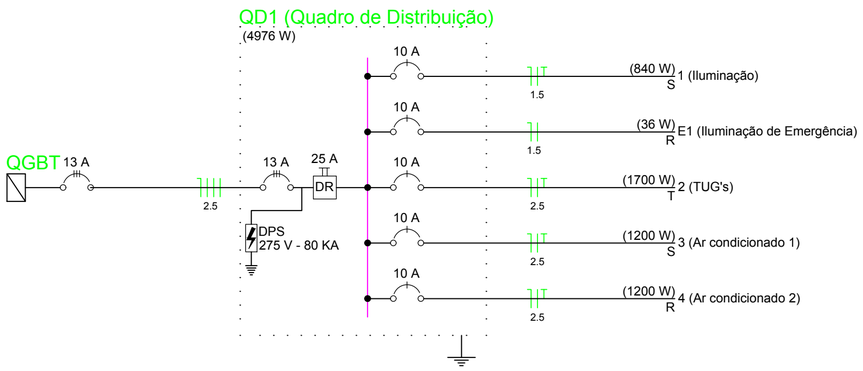

Quadro de Cargas (QD1)

Circuito	Descrição	Esquema	Método de inst.	V (V)	Iluminação (W) 12	Iluminação (W) 20	Iluminação (W) 200	Tomadas (W) 100	Tomadas (W) 600	Tomadas (W) 1200	Pot. total. (VA)	Pot. total. (W)	Fases	Pot. - R (W)	Pot. - S (W)	Pot. - T (W)	FCT	FCA	In' (A)	Seção (mm2)	Ic (A)	Disj (A)	dV parc (%)	dV total (%)	Status
1	Iluminação	F+N+T	B1	220 V		22	2				1064	840	S		840		1.00	0.60	8.1	1.5	17.5	10.0	0.32	3.51	Ok
2	TUG's	F+N+T	B1	220 V				5	2		1889	1700	T			1700	1.00	0.60	14.3	2.5	24.0	10.0	0.46	3.65	Ok
3	Ar condicionado 1	F+N+T	B1	220 V						1	1333	1200	S		1200		1.00	0.60	10.1	2.5	24.0	10.0	0.54	3.72	Ok
4	Ar condicionado 2	F+N+T	B1	220 V						1	1333	1200	R	1200			1.00	0.60	10.1	2.5	24.0	10.0	0.44	3.63	Ok
E1	Iluminação de Emergência	F+N	B1	220 V	3						36	36	R	36			1.00	0.60	0.3	1.5	17.5	10.0	0.01	3.20	Ok
TOTAL					3	22	2	5	2	2	5656	4976	R+S+T	1236	2040	1700									

URBANA ENGENHARIA

ÁREA CONSTRUIDA: 70,64 m²

PROJETO:

DISCRIMINAÇÃO DA PLANTA:
PLANTA BAIXA
PAVIMENTO TÉRREO

RESPONSAVEL TÉCNICO:
Eng. Civil Eduardo Wegner Vargas - CREA/RS 159.984

ESCALA: 1/50

DATA:

DESENHO: Equipe Urbana

01/01